Tehniline info

Mõõdud

harukarp 1

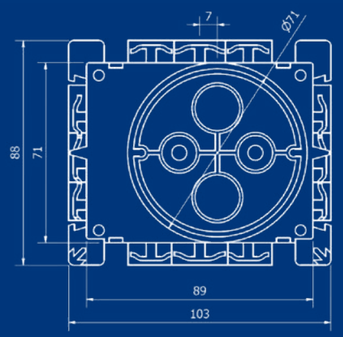

Tõsterõngas 1 harukarbil 9 - 21 mm (reguleeritav)

Kaal
harukarp 1: 72,9g
harukarp 1 klambriga: 101,3g

harukarp 1,5

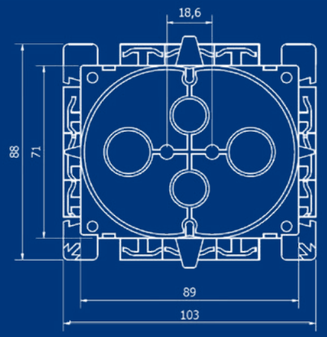

Tõsterõngas 1.5 harukarbil 11 mm

Kaal
harukarp 1,5: 63,1g
harukarp 1,5 klambriga: 90,3g

Sisemõõtmed: 89 x 71 x 45,5

Läbimõõt: 71 mm
(augupuur 73 mm)

Kinnituskruvid: cc 60 mm

Omavahel ühendatav: Jah

Kaanekinnitus: klõps-kinnitus

Materjal: PP

Kasutusala: Mõeldud puit-karkassile paigaldamiseks (9–22 mm seinaplaat), peidetud elektripaigaldistes koos kaabli-kaitsetorudega.

Halogeenivaba: jah

Sertifikaat: NEMKO

Sisendite arv
16 mm x 10 tk
20 mm x 6 tk



16 mm
16 - 20 mm
16 mm

Korpuse läbiviigu liik: klikk-ühendus korrugeeritud kaabli-kaitsetoruga, siledate elektri-torude puhul tuleb kasutada liimi

Värv: hall karp, oranž kaas

Transport: kastis: 35
alusel: 840

KOGU TEHNILINE INFO

Välja töötatud koostöös elektrikutega

Uue harukarbi väljatöötamisel pöördusime elektrikute poole ja küsisime neilt, milline harukarbi lahendus lihtsustaks oluliselt tööd?

Vastused on siin:

- Võimalikult vähe erinevaid lahtiseid elemente
- Lihtsalt ja kiirelt paigaldatav
- Karp peab olema mahukas ja võimaldama palju erinevaid ühendusvõimalusi
- Jadaühendused karpide vahel peavad olema lihtsasti teostatavad
- Paigaldustorud peavad püsima kindlalt karbi küljes
- Lihtne torude lahtiühendamine juba seina paigaldatud harukarbist
- Paigaldus võiks tekitada võimalikult vähe jäätmeid - vähem koristamist!

PIPELIFE
always part of your life





VALI PIPELIFE HARUKARP JA SÄÄSTA AEGA LIHTSAMA PAIGALDUSEGA!

Pipelife on välja töötanud uue harukarbi, mida on lihtne paigaldada, mis sisaldab võimalikult vähe elemente ja millel on palju erinevaid ühendusvõimalusi.

Poest leiad Pipelife harukarbid üles halli karbi ja oranži kaane järgi.

Miks on Pipelife harukarpe lihtne paigaldada?

Kinnitus seinakarkassile

Pipelife harukarpi saab seina karkassile paigaldada nii kruvidega kui ka seina-kinnitusega.





Sisse- ja väljaviigud

Torude kinnitamisel harukarpi tuleb karbi küljel vastavas suuruses süvistatud ringid kruvikeerajaga karbi sisse lükata.

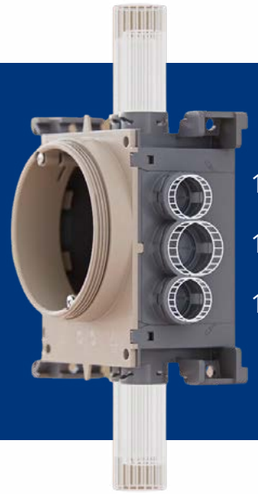

16 mm

16 - 20 mm

16 mm

Karpide külgmised väljaviigud on toru läbimõõtudele:
2 x 16 mm
1 x 20 mm

põhjaväljaviigud läbimõõtudele:
2 x 16 mm
2 x 20 mm

Funktsionaalne ülesehitus

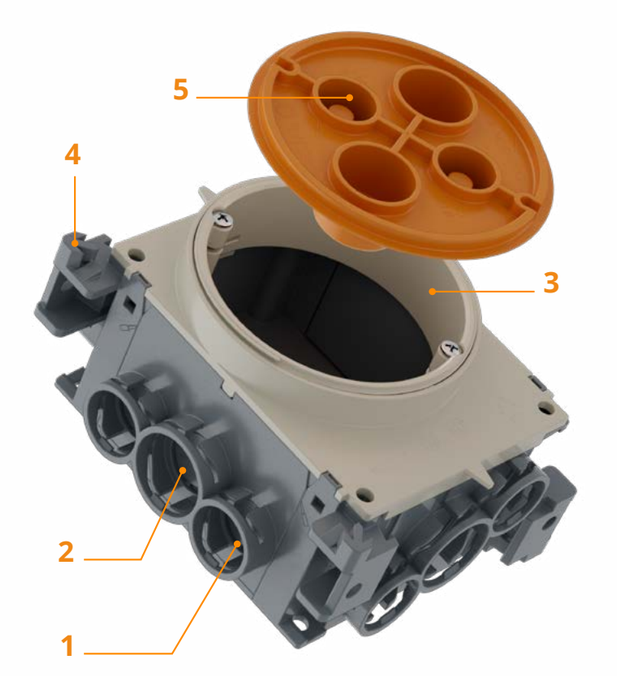

1. Harukarbil on igal küljel kolm süvendit torude väljaviikude jaoks: kaks toru väljaviigu süvendit on Ø16 mm toru jaoks ja keskmine (topelt süvend) võimaldab kinnitada nii Ø20mm kui ka Ø16mm toru.

2. Lükates toru sisseviiku jääb üleliigne plastik karpi ja ei teki tarbetuid jäätmeid.

3. Vastavalt seinapaksusele saab tõste-rõngast keerates reguleerida harukarbi sügavust.

4. Harukarbi igas nurgas on integreeritud seinakinnitused, kruvid on komplektis.

5. Harukarbi kaant saab kasutada nii tihendi-rõnga kui ka toru otsakorkidena.

Mahukas harukarp

Pipelife harukarbis on piisavalt ruumi, et paigaldada nutilahendustele vajalikke seadmeid.



Turvaline kinnitus

Pipelife harukarp ja paigalduskõri on omavahel tugevalt ühendatud, mis väldib paigalduskõri hilisemat kohalt liikumist.



Paindlikud kasutusvõimalused

Pipelife harukarbid on saadaval standardsuuruses, valikus on kaks lahendust:1 ja 1,5.



Lihtne omavahel ühendada

Harukarpide ühendamine jadaühenduste loomiseks on võimalik lisatarvikuid kasutamata! Ühenda karbid omavahel külgedel olevate klikkühenduste abil. Selleks tuleb karpide liite seintelt toru läbiviigud eemaldada. See lahendus sobib hästi TV ja multimeedia lahenduste ehitamiseks.

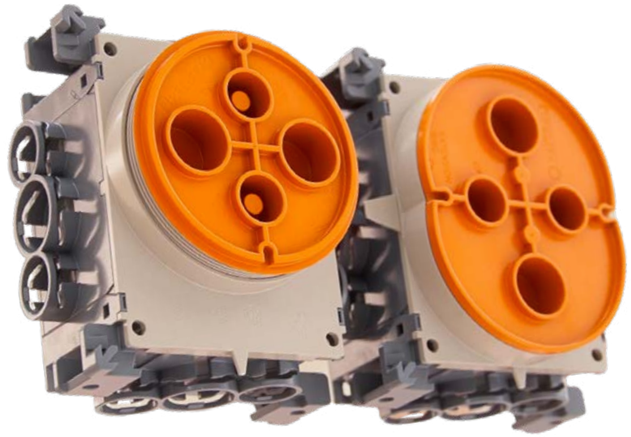

Selleks, et elekter ja internet jõuaks meieni ohutult, oleme koostöös edasimüüjate, töövõtjate ja teiste partneritega välja töötanud turu parimad kaablikaitse lahendused.

pipelife.ee